KOMORA NITRYFIKACJI – ob. Nr 6 szt. 2 1:25

pomost do obsługi mieszadła

pomost pod mieszadło szt.2 1:25

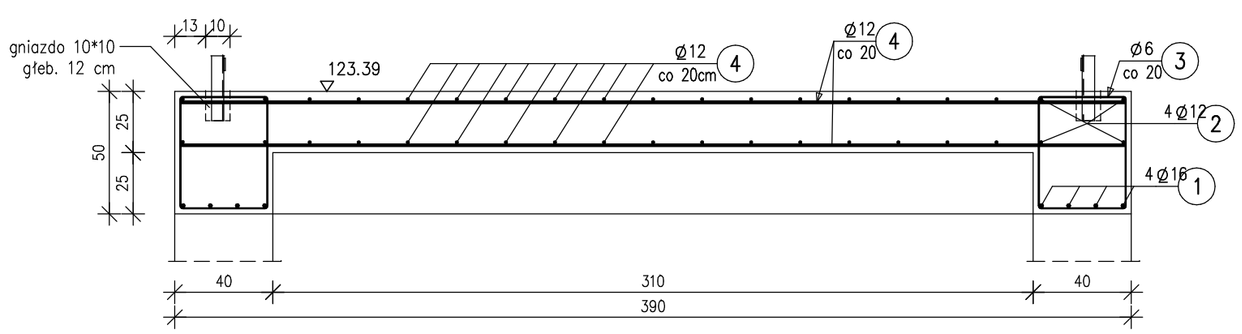

120 Ø 6 (3) L=169cm

385.5

120 Ø 12 (4) L=385.5cm

385

32 Ø 16 (1) L=385cm

385

32 Ø 12 (2) L=385cm

A–A

1:25

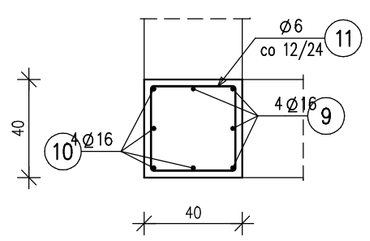

288 Ø 6 (11) L=145cm

słup Sł–1 szt. 8

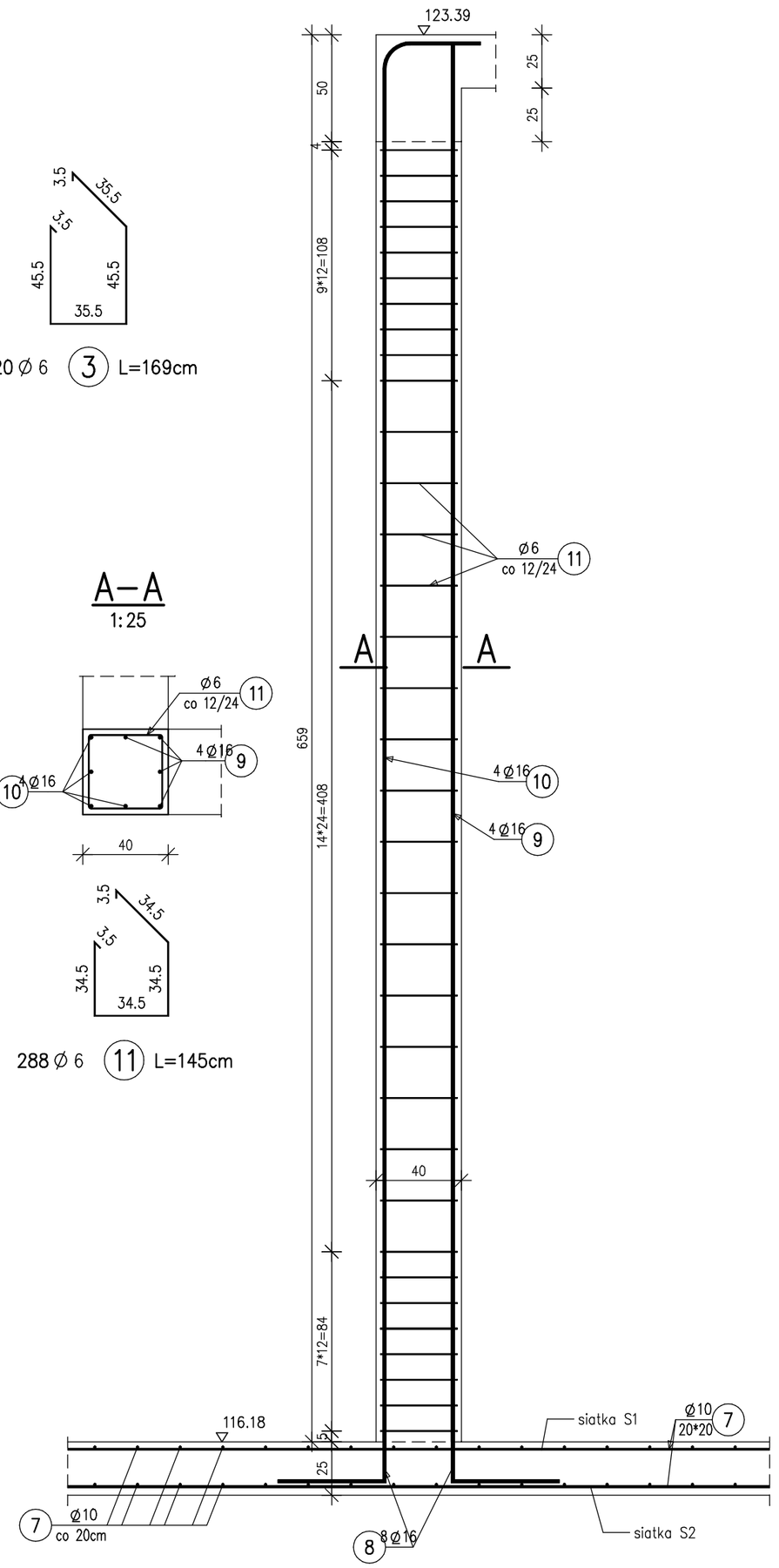

5283.5

1 Ø 10 (7) L=5283.5cm

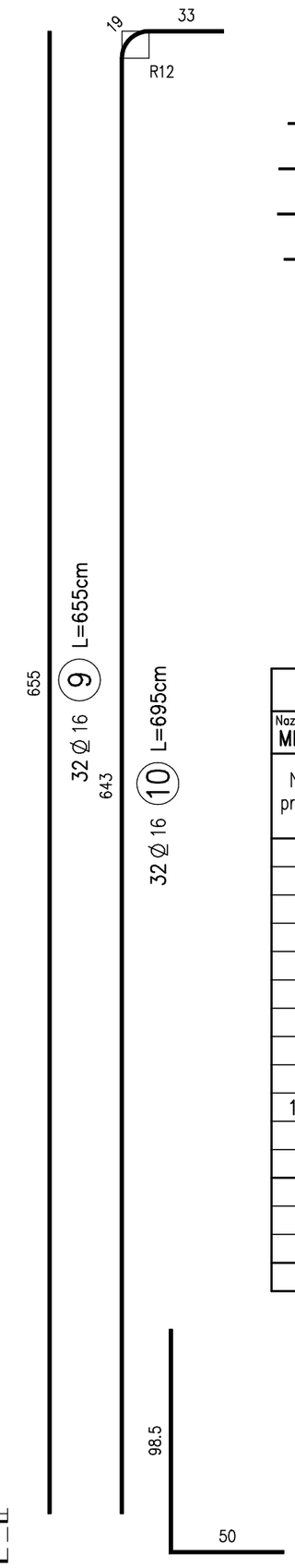

64 Ø 16 (8) L=148.5cm

siatka zbrojeniowa S1, S2

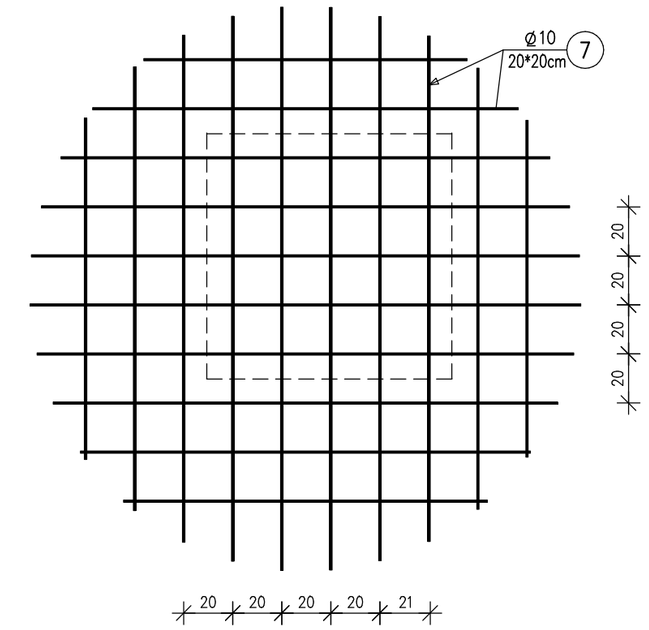

1 m2 siatki
5*1*2*1.02=10.2 mb
pow. siatki F=518 m2
dług. pręta Nr1
l=518*10.2=5283.6 m

S1=192 m2, S2=326 m2

pomost 1:25

– łączna dł.pom. = 327+660+327 cm

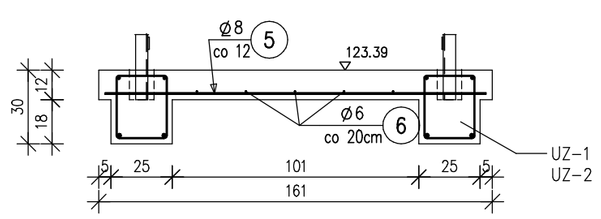

155.5

110 Ø 8 (5) L=155.5cm

142.5

5 Ø 6 (6) L=1520cm

WYKAZ ZBROJENIA

Nazwa elementu:	Wykonać:	Masa 1 elementu:	Masa całkowita:
MIESZ	1 szt	1801 kg	1801 kg

Nr pręta	Średnica	Liczba	Długość	Długość ogólna [m]					Uwagi
				A–0	A–III	A–III	A–III	A–III	
	[mm]	[szt]	[cm]	Ø6	Ø8	Ø10	Ø12	Ø16	
1	Ø16	32	385					123.2	
2	Ø12	32	385				123.2		
3	Ø6	120	169	202.8					
4	Ø12	120	385.5				462.6		
5	Ø8	110	155.5		171.05				
6	Ø6	5	1520	76					
7	Ø10	1	5283.5			52.84			
8	Ø16	64	148.5					95.04	
9	Ø16	32	655					209.6	
10	Ø16	32	695					222.4	
11	Ø6	288	145	417.6					
Długość razem			[m]	696.4	171.05	52.84	585.8	650.24	
Masa jednostkowa			[kg/m]	0.222	0.395	0.617	0.888	1.578	
Masa razem			[kg]	154.6	67.6	32.6	520.2	1026.1	
Masa ogólna			[kg]	1801					

BETON B25 W4
STAL A–III 34GS

PROEKO BIURO PROJEKTOWO – BADAWCZE S.C. 15–668 BIAŁYSTOK ul. Upalna 2/2			Przebudowa z rozbudową oczyszczalni ścieków w Piszu – Komory nitryfikacji ob. Nr 6		
			Treść rysunku: Pomost do obsługi mieszadła		
Opracował:	mgr inż. Stanisław Trosko nr upr. BL/102/79		23.02.09	stadium: proj. wyk.	Nr umowy: U–
Współpraca:	mgr inż. Anna Korolczuk		23.02.09	Skala 1:25	Nr rys.
Sprawdzający:	inż. Jerzy Juchimiuk nr upr. BL 179/82		23.02.09		