Rys. K36 STROP Antresola 4.1. Poz.36
1: 50/25

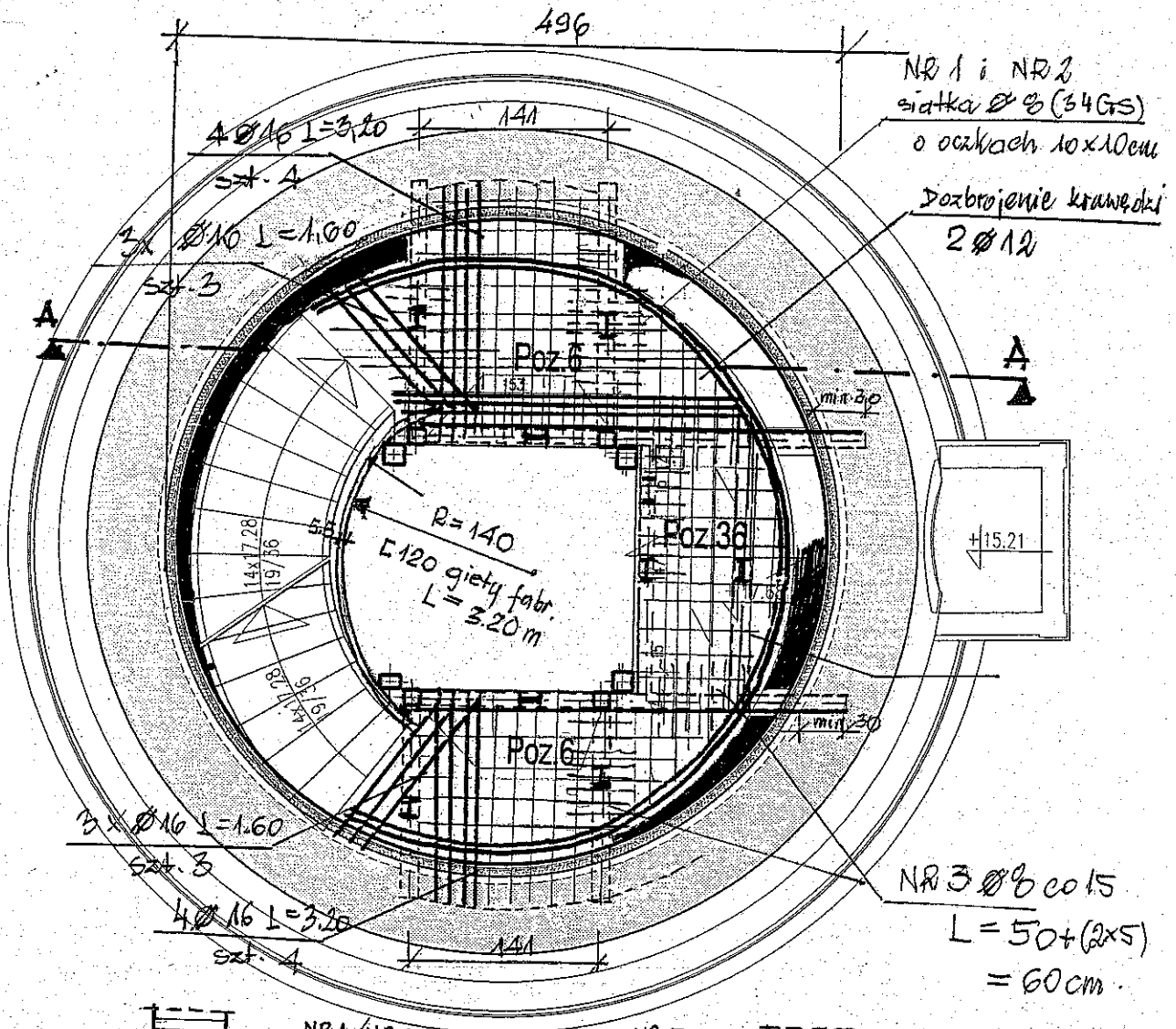

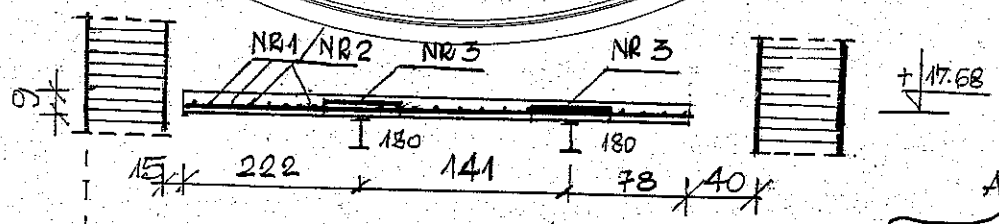

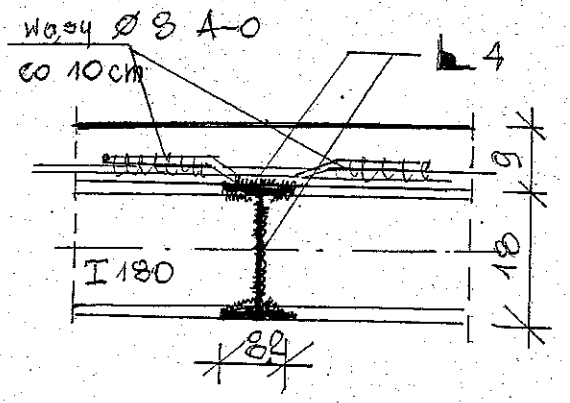

BETON B25
Stal A-III

NR	Ø	dł.	ilość	Łącznie	Ciężar	Ø8	Ø12	Ø16	I180
						A-III			
1/2	8			260,0	0,985	102,7			
3	8	0,70	230	161	0,395	63,6			
4	12	15,5	2	31,1	0,89	—	27,7		
5	I180	max 3,25	1	35,0	21,9	—		1,79x35,0	766,5
		Razem kg.				166,3	27,7	55,6	766,5

PROJEKT BUDOWLANY	
KONSTRUKCJA	
RYS. K36	**Antresola 4.1. Poz.36 (+ 17,68m)**
Skala :	**1 : 50/25**
OBIEKT:	**Zabytkowa wieża wodociągowa**
ADRES:	**Pisz , ul. Gdańska 11**
INWESTOR:	**Burmistrz Piszu**
AUTOR: inż.	**Ryszard Bułat upr . Bł 12/84**
Data i podpis :	**29.03.2010r. [ ]**
SPRAWDZAJĄCY:	**mgr inż. Helena Maliszewska**
Data i podpis	**[upr. Bł/16/81 [ ]**