SCHEMAT ZASILANIA

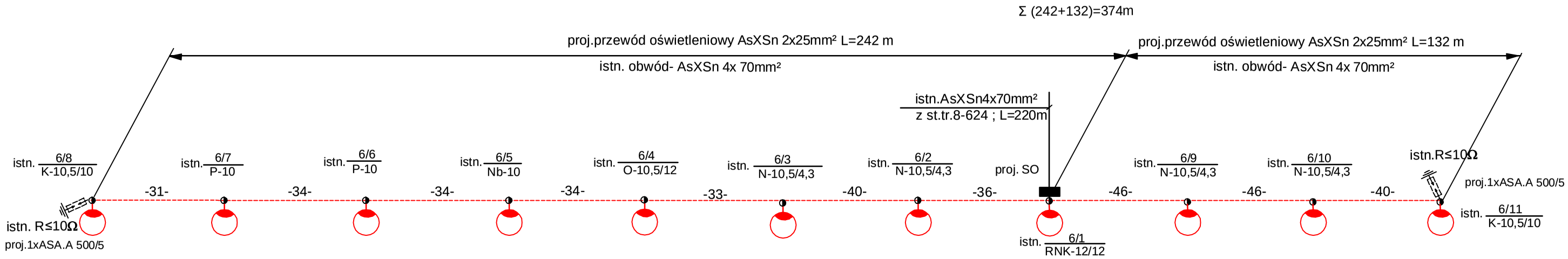

ZAKRES PRAC	
Montaż opraw BOY-70	szt. 11
Montaż szafki ośw. SO	szt. 1
Montaż przyłącza zasil. SO - AsXSn 4x25 mm²	m. 8
Montaż przewodu ośw. AsXSn 2x25 mm²	m. 374
Montaż ograniczników przepięć ASA.A 500/5	kpl. 2
Montaż zacisków uziemiających typu TTD 1-CC	kpl. 2

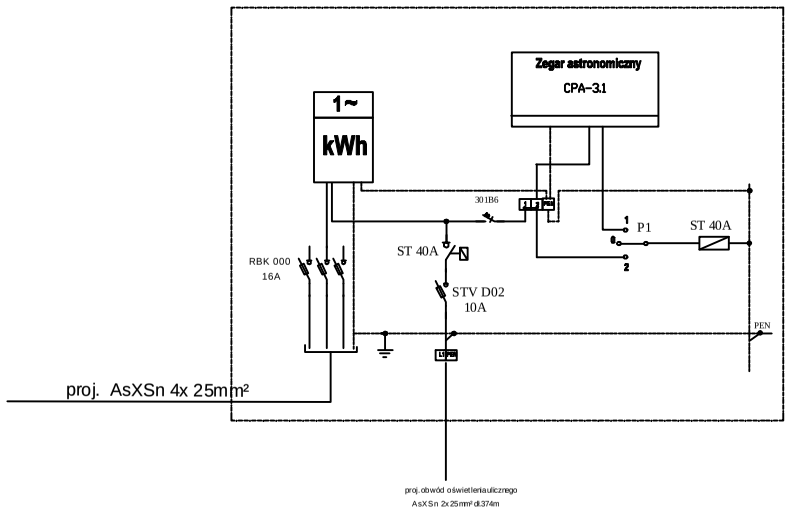

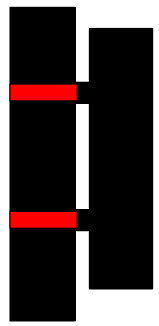

LEGENDA:

- projektowane oprawy ośw.
- projektowany AsXSn 2x25 mm²

UWAGA:

Na końcach obwodów oświetleniowych zamontować zaciski uziemiające typu TTD 1-CC

Projekt:

BUDOWA OŚWIETLENIA ULICZNEGO

Adres inwestycji :

PROJEKT BUDOWLANY

OŚWIETLENIE ULICZNE

Inwestor:

URZĄD GMINY W PISZU

ul.Gizewiusza 5

12-200 Pisz

Tytuł rysunku:

IDEOWY SCHEMAT - zasilania oświetlenia ul.Kominiarskiej z proj. szafki ośw. SO

Skala:

Nr rysunku: E- 2

Data: 07.2009 r.

Projektant:

mgr inż. Piotr Ciotrowski

upr. nr WAM/0050/POOE/08