STUDZIENKA KANALIZACYJNA BETONOWA

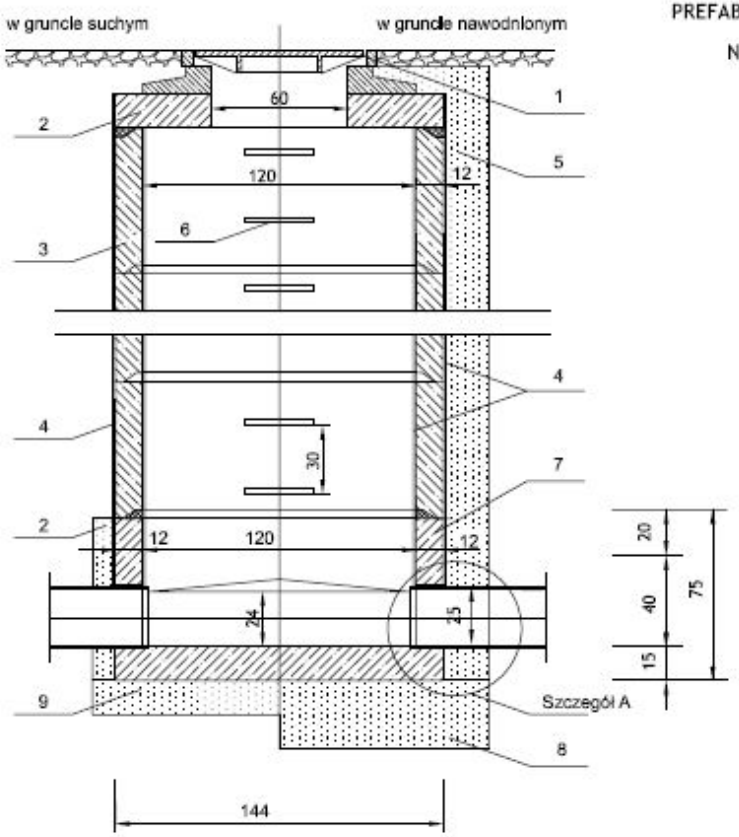

PREFABRYKOWANY ELEMENT DNA STUDZIENKI NA ZMIANIE KIERUNKU

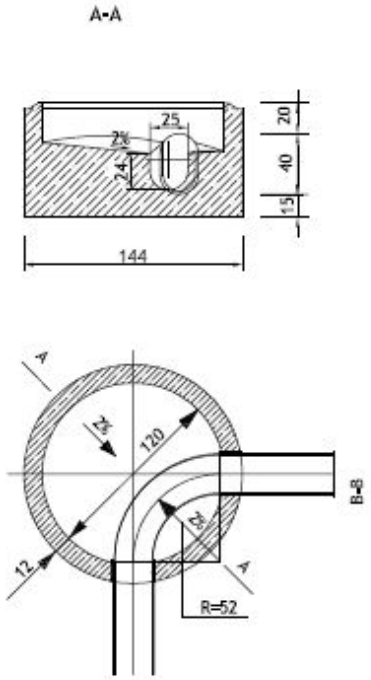

PREFABRYKOWANY ELEMENT DNA STUDZIENKI PRZELOTOWEJ

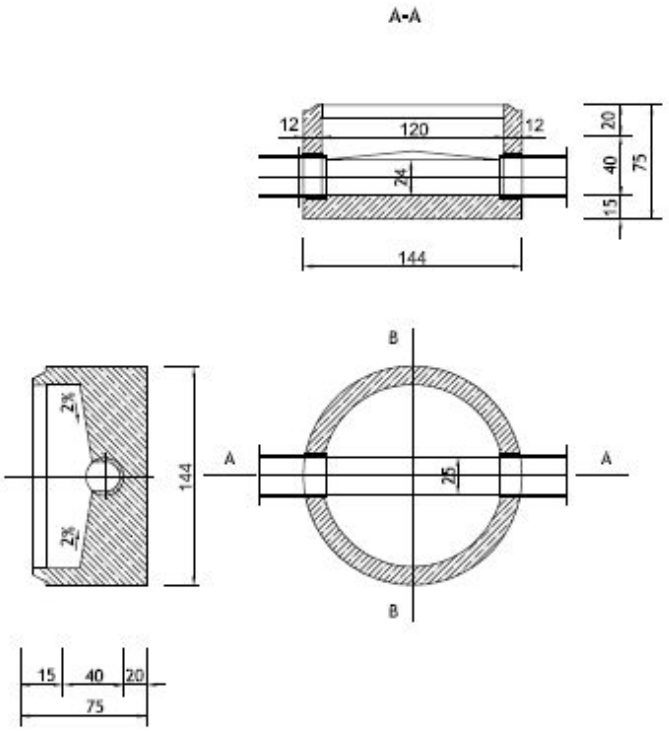

Szczegół A

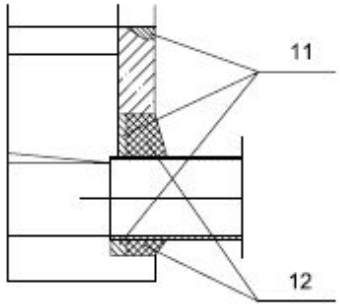

1. Właz żeliwny
2. Płyta pokrywowa prefabrykowana
3. Kręgi prefabrykowane z gniazdami na stopnie włazowe
4. "Abizol" 2xR+P
5. Glina plastyczna 10-12 cm
6. Żeliwne stopnie włazowe
7. Prefabrykowany elemeny dna
8. Podsypka żwirowo-piaskowa 30cm
9. Podsypka piaskowa 15cm
10. Glina plastyczna 10cm
11. Zaprawa cementowa
12. "Bitozol KF" i sznur konopny

RYS NR 6